Ersatzteilliste

(1.055-500.0) FC 5 *EU

Inhaltsverzeichnis

FC 5 *EU (1.055-500.0) 3
Kurz-Ersatzteilliste 4
ETL Floorcleaner (5.979-006.0) 6
10 Bodenkopf kpl. gelb 8
20 Saugkanal kpl. gelb f.E. (4.055-109.0) 10
9000 Gehaeuse Antrieb fuer Ersatz grau/grey (4.055-401.0) 12
9001 Gelenkgehaeuse schwarz fuer Ersatz (4.055-049.0) 14
20 Grundgeraet Walze kpl. 16
10 Geblaese kpl. Kingclean 18
30 Wassertank kpl. 20
40 Handgriff kpl. schwarz 22
13 Kabelsatz Handgriff 24
60 Schmutzbehaelter kpl. (4.055-030.0) 26

FC 5 *EU (1.055-500.0)

POS	Artikelnr.	Beschreibung	Anzahl	Einheit
0		Kurz-Ersatzteilliste	1.000	ST
0	5.979-006.0	ETL Floorcleaner	1.000	ST

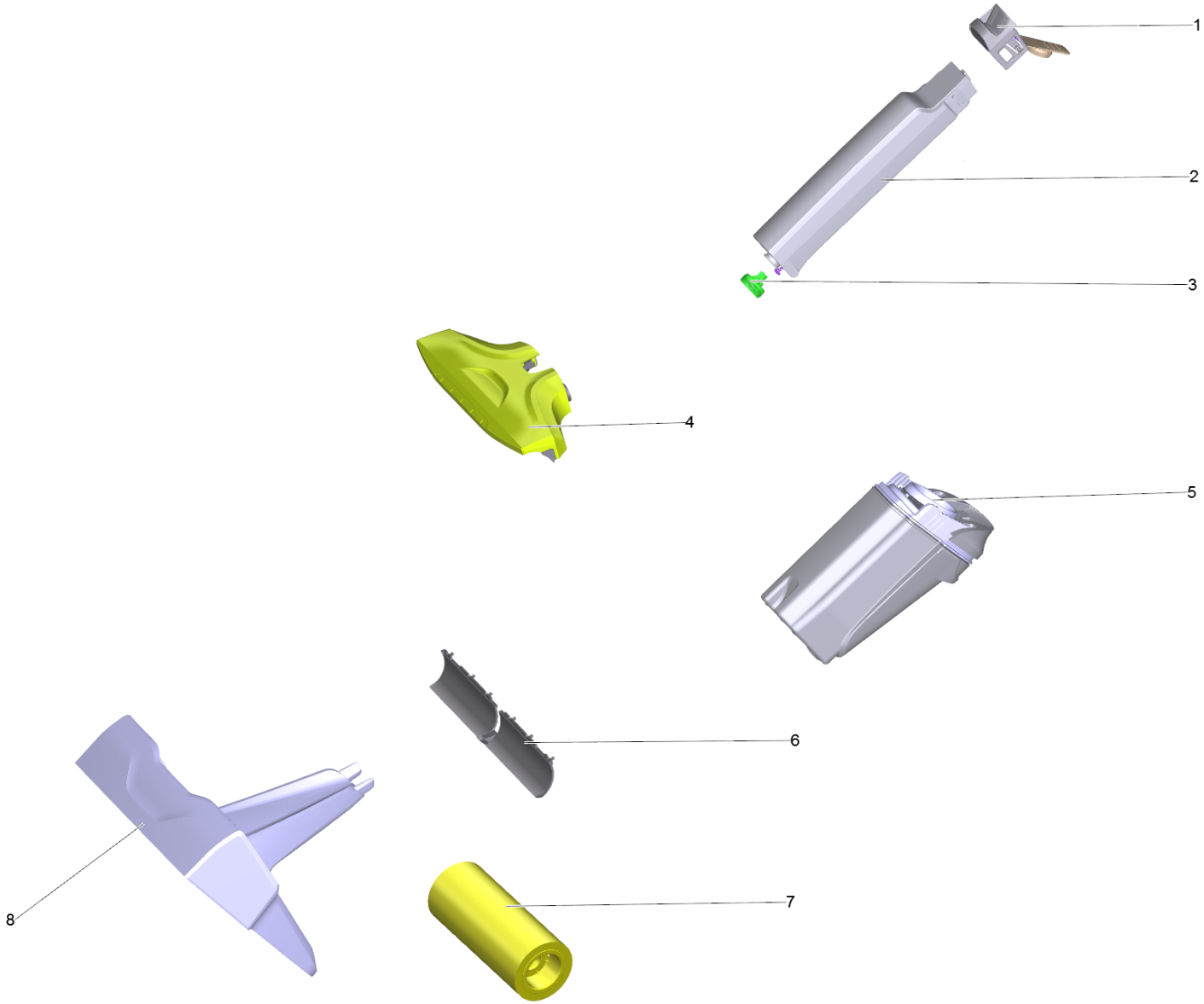
1
2
3
4
5
6
7
8

Kurz-Ersatzteilliste

POS	Artikelnr.	Beschreibung	Anzahl	Einheit
1	5.055-049.0	Frischwassertank Deckel	1.000	ST
2	5.055-048.0	Frischwasser Tank	1.000	ST
3	4.055-112.0	Ventil kpl. fuer Ersatz	1.000	ST
4	4.055-109.0	Saugkanal kpl. gelb f.E.	1.000	ST
5	4.055-030.0	Schmutzbehaelter kpl.	1.000	ST
6	5.055-410.0	Kehrkante	1.000	ST
7	2.055-007.0	Walzenset grau	1.000	ST
7	2.055-006.0	Walzenset gelb	1.000	ST
8	5.055-483.0	Reinigungsstation	1.000	ST

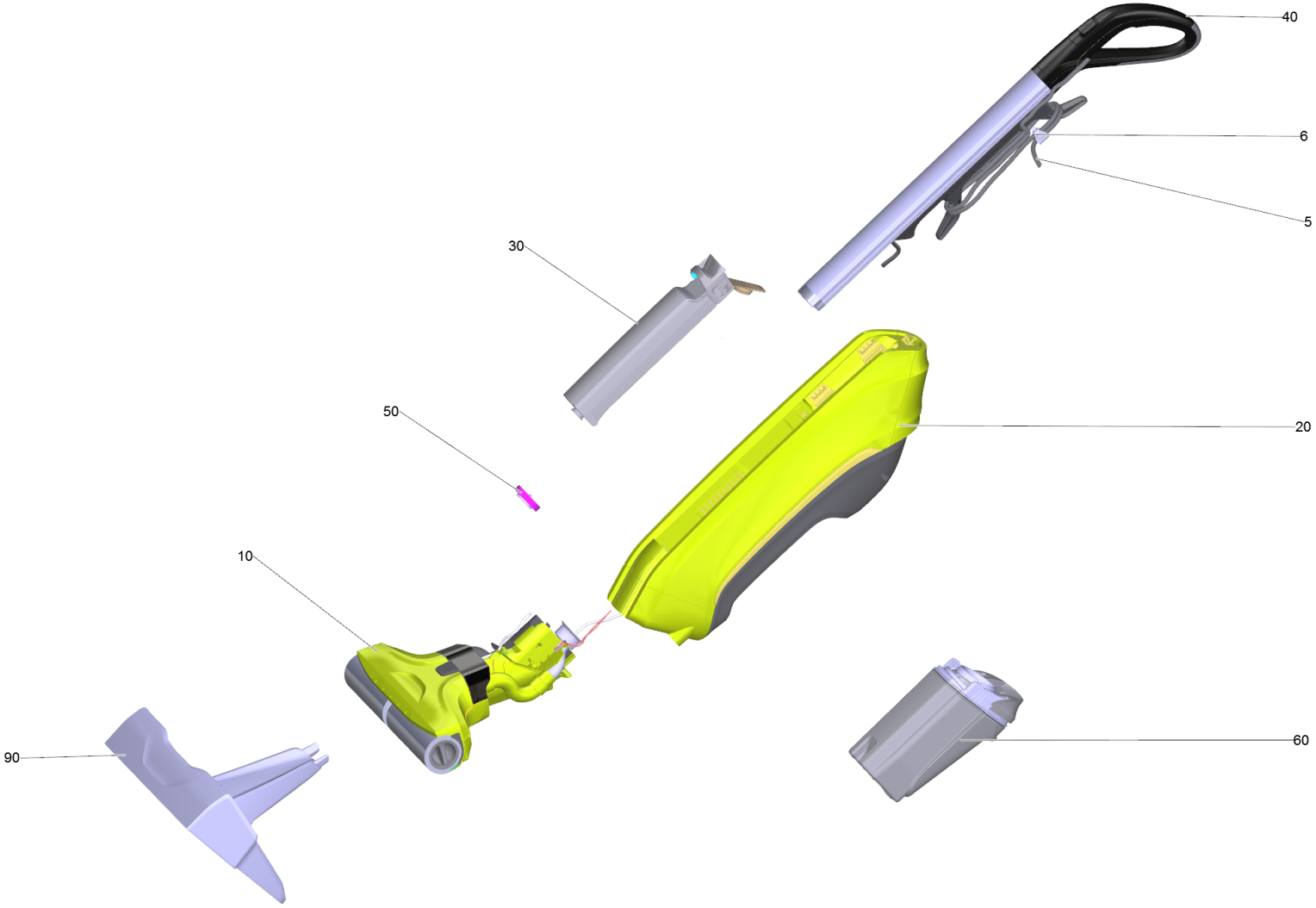
40
6
5
30
50
20
10
60
90

ETL Floorcleaner (5.979-006.0)

POS	Artikelnr.	Beschreibung	Anzahl	Einheit
5	6.650-511.0	Kabel mit Stecker FC 5 *EU	1.000	ST
6	6.647-681.0	Kabelclip	1.000	ST
10		Bodenkopf kpl. gelb	1.000	ST
20		Grundgeraet Walze kpl.	1.000	ST
30		Wassertank kpl.	1.000	ST
40		Handgriff kpl. schwarz	1.000	ST
50	4.055-110.0	Filter kpl. fuer Ersatz	1.000	ST
60	4.055-030.0	Schmutzbehaelter kpl.	1.000	ST
90	5.055-483.0	Reinigungsstation	1.000	ST

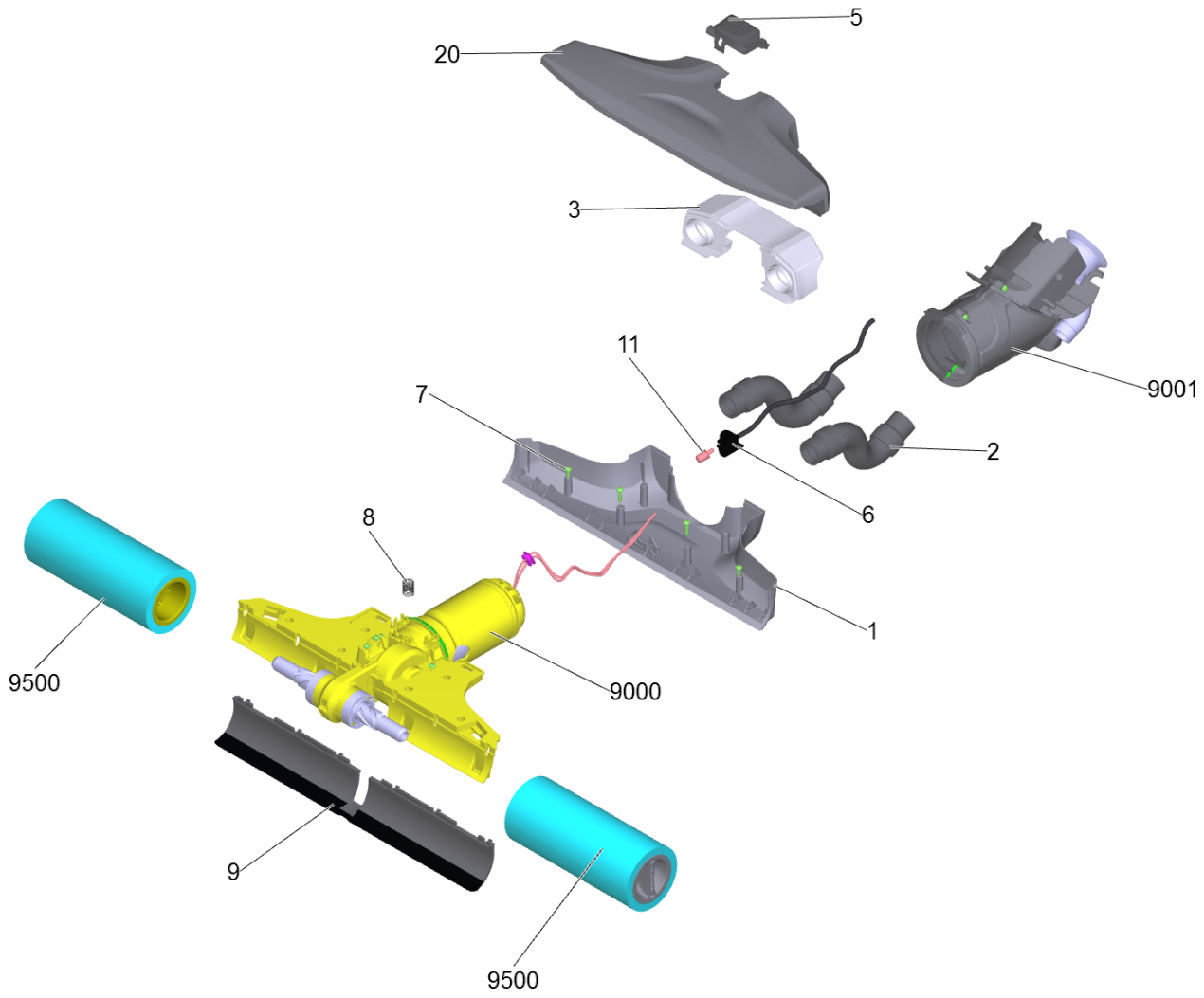
5
20
3
11
9001
7
2
6
8
1
9500
9000
9
9500

10 Bodenkopf kpl. gelb

POS	Artikelnr.	Beschreibung	Anzahl	Einheit
1	5.055-439.0	Abdeckung Bodenkopf Walze	1.000	ST
2	6.901-002.0	Saugschlauch kpl.	2.000	ST
3	5.055-425.0	Abdeckung Schlauchanschluss	1.000	ST
5	5.055-458.0	Verriegelung Saugduese grau	1.000	ST
6	5.055-432.0	Schlauchanschluss	1.000	ST
7	6.633-012.0	Linsenschraube 3x12	10.000	ST
8	5.332-366.0	Schraubenfeder	1.000	ST
9	5.055-410.0	Kehrkante	1.000	ST
11	5.055-506.0	Schlauchnippel	1.000	ST
20	4.055-109.0	Saugkanal kpl. gelb f.E.	1.000	ST
9000	4.055-401.0	Gehaeuse Antrieb fuer Ersatz grau/grey	1.000	ST
9001	4.055-049.0	Gelenkgehaeuse schwarz fuer Ersatz	1.000	ST
9500	2.055-007.0	Walzenset grau	1.000	ST
9500	2.055-006.0	Walzenset gelb	1.000	ST

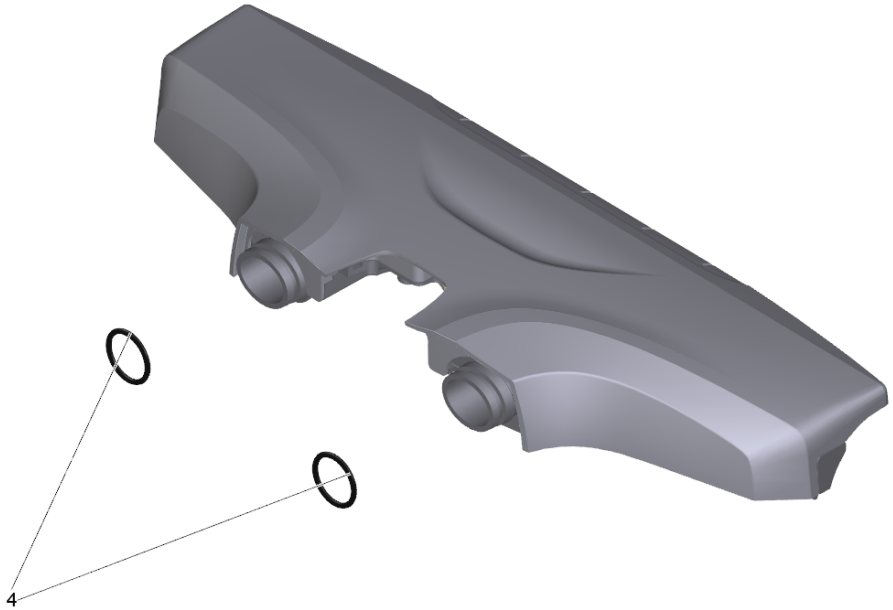
4

20 Saugkanal kpl. gelb f.E. (4.055-109.0)

POS	Artikelnr.	Beschreibung	Anzahl	Einheit
4	6.362-580.0	O-Ring 17,0 X 2,0-NBR 70	2.000	ST

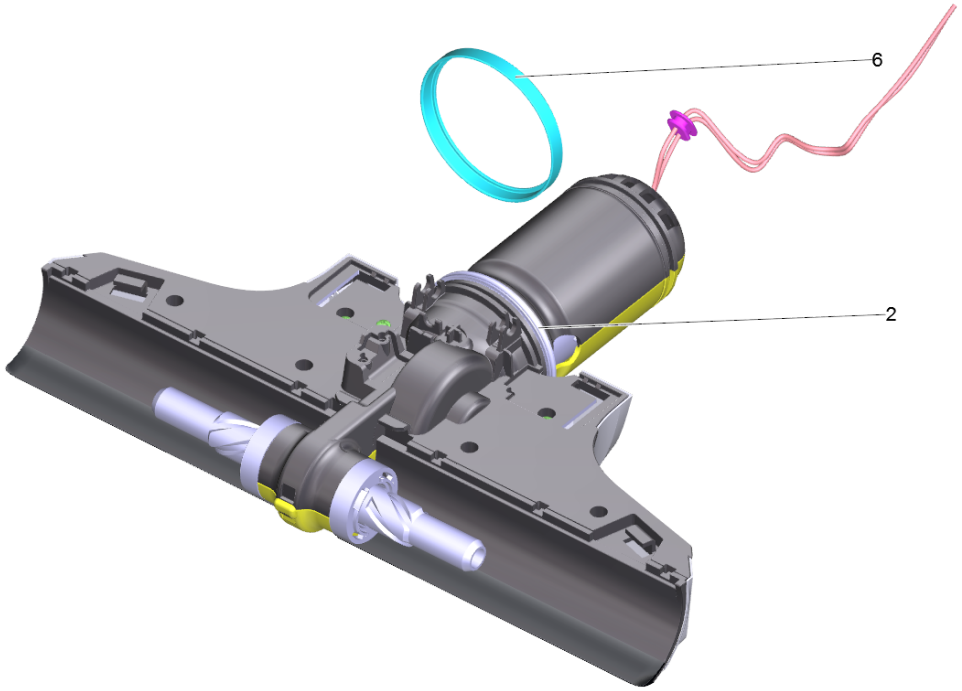
6
2

9000 Gehaeuse Antrieb fuer Ersatz grau/grey (4.055-401.0)

POS	Artikelnr.	Beschreibung	Anzahl	Einheit
2	6.363-711.0	Dichtring Quad	1.000	ST
6	5.055-505.0	Metall Ring	1.000	ST

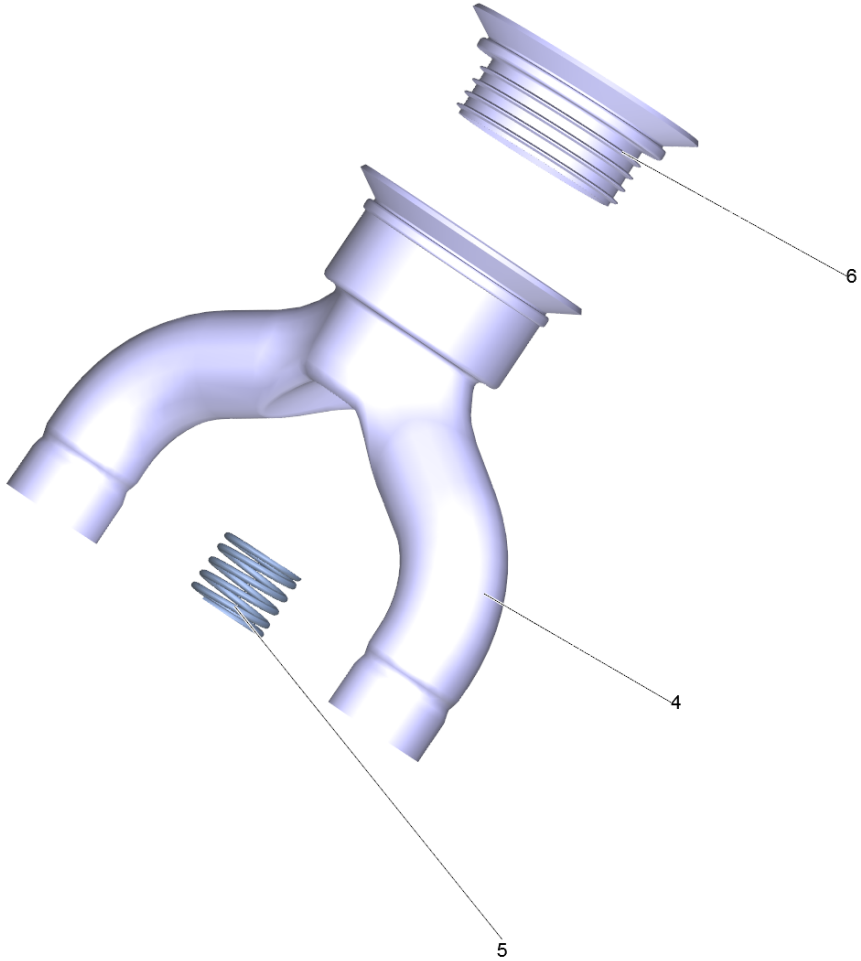
6
4
5

9001 Gelenkgehaeuse schwarz fuer Ersatz (4.055-049.0)

POS	Artikelnr.	Beschreibung	Anzahl	Einheit
4	5.055-419.0	Anschluss Absaugung	1.000	ST
5	6.330-123.0	Druckfeder	1.000	ST
6	5.055-404.0	Dichtung Einlass Schmutzbehaelter	1.000	ST

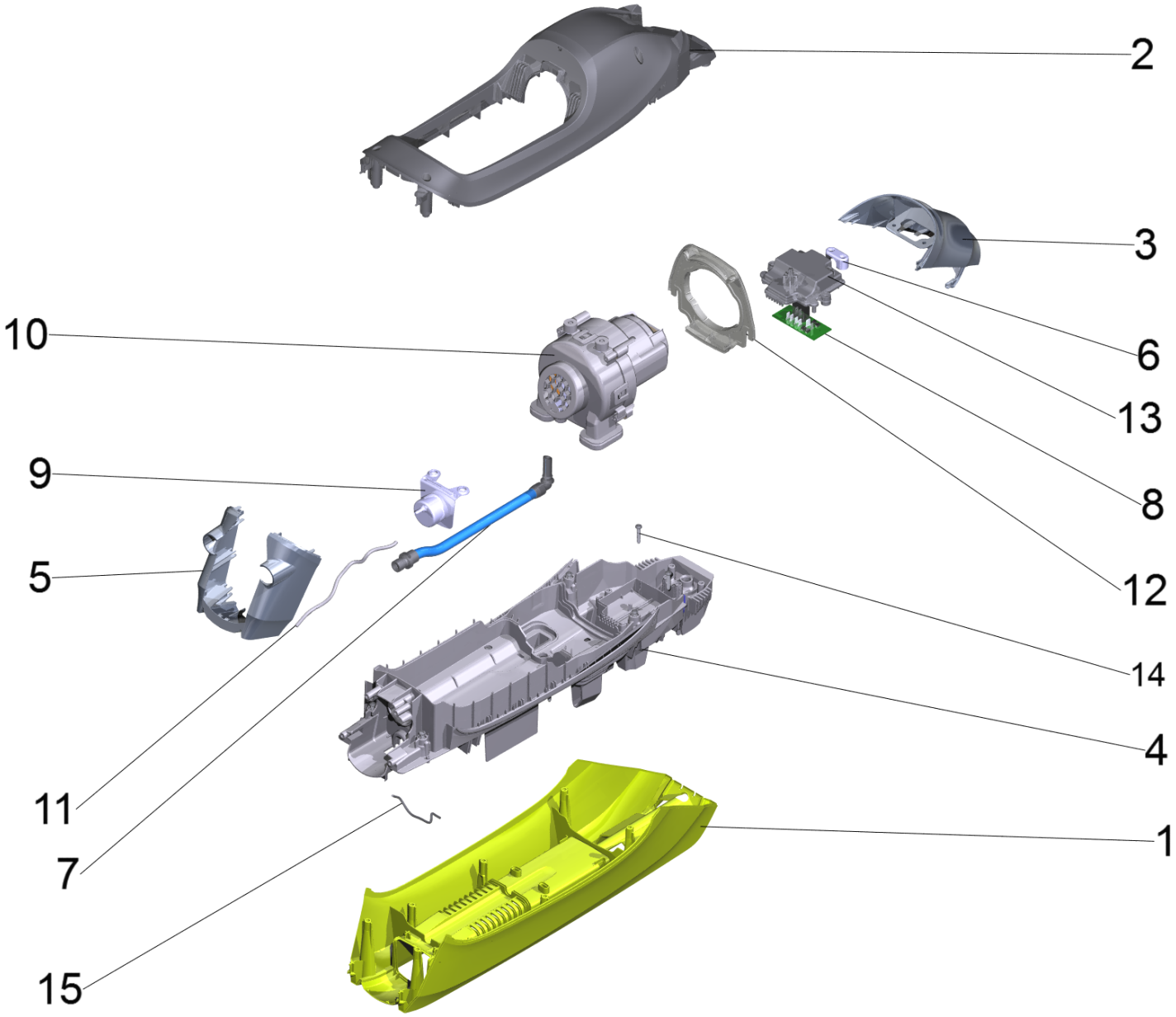
2
3
6
13
8
12
14
4
1
10
9
5
11
7
15

20 Grundgeraet Walze kpl.

POS	Artikelnr.	Beschreibung	Anzahl	Einheit
1	5.055-029.0	Abdeckung Front	1.000	ST
2	5.055-030.0	Motorabdeckung	1.000	ST
3	5.055-031.0	Abdeckung oben	1.000	ST
4	5.055-033.0	Konsole grau	1.000	ST
5	5.055-398.0	Abdeckung unten	1.000	ST
6	5.034-505.0	Buegel Kabel	1.000	ST
7	4.055-019.0	Schlauch Bypass kpl.	1.000	ST
8	4.055-111.0	Elektronik kpl. Ersatz FC 5	1.000	ST
9	5.055-185.0	Aufnahme Wassertank	1.000	ST
10		Geblaese kpl. Kingclean	1.000	ST
11	6.055-429.0	Schlauch Frischwasser	1.000	ST
12	5.055-058.0	Schottwand Geblaese	1.000	ST
13	5.055-452.0	Gehaeuse Elektronik	1.000	ST
14	7.303-096.0	Schraube 4x22 -ST-10.9-R2R (IN6RD)	10.000	ST
15	6.366-004.0	Dichtschnur Moosgummi D 2	1.000	ST

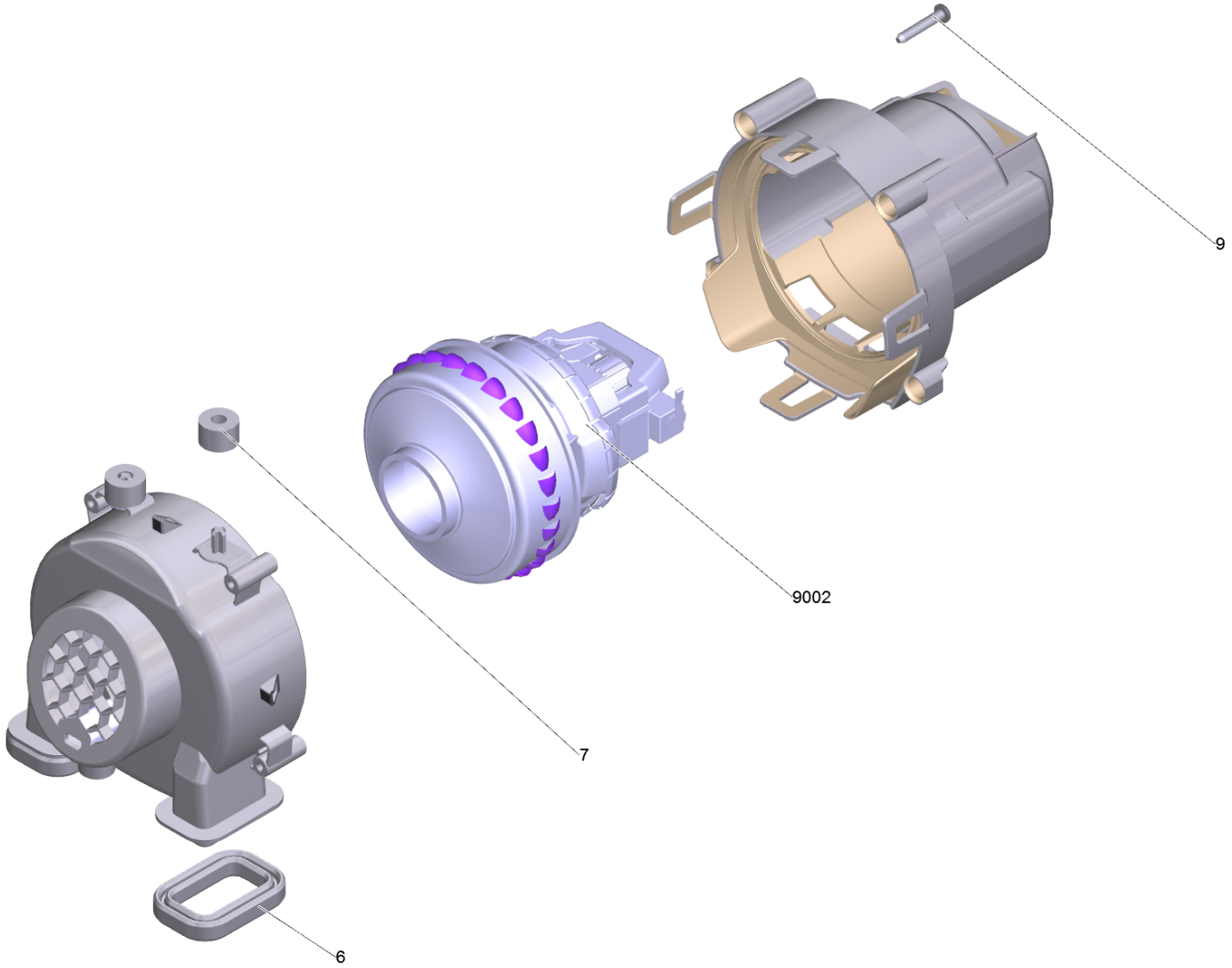
9
9002
7
6

10 Geblaese kpl. Kingclean

POS	Artikelnr.	Beschreibung	Anzahl	Einheit
6	5.055-061.0	Dichtung Prozessluft	2.000	ST
7	5.055-441.0	Gummilager	2.000	ST
9	7.303-096.0	Schraube 4x22 -ST-10.9-R2R (IN6RD)	4.000	ST
9002	4.055-034.0	Geblaesemotor fuer Ersatz	1.000	ST

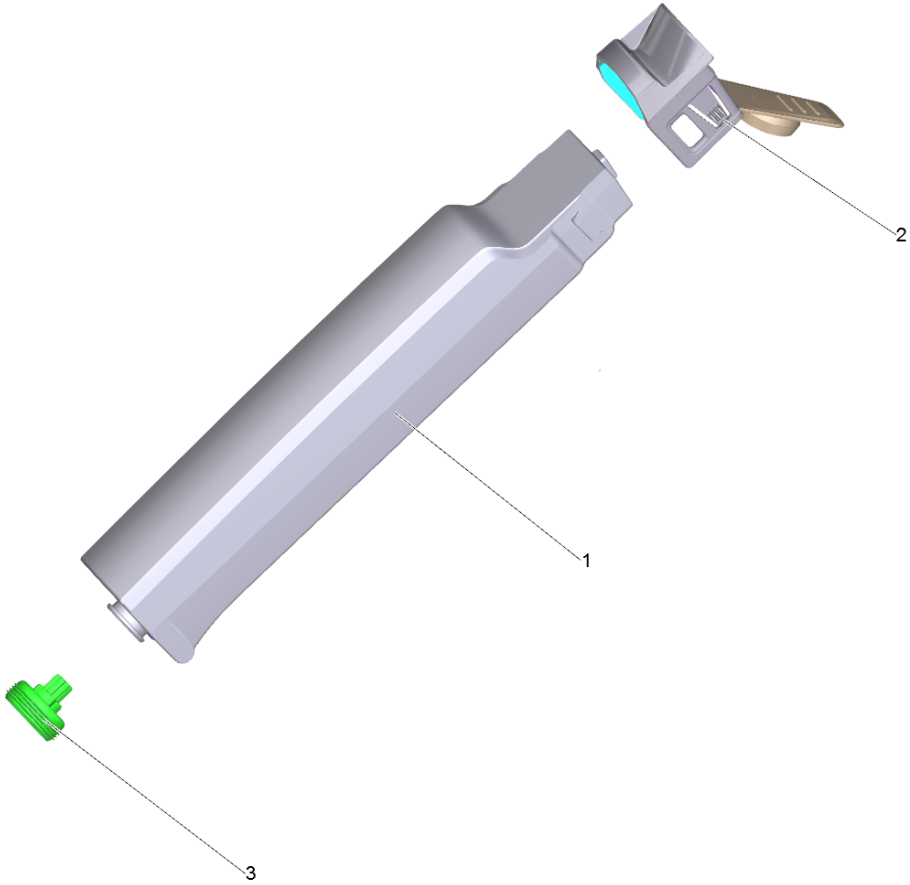
2
1
3

30 Wassertank kpl.

POS	Artikelnr.	Beschreibung	Anzahl	Einheit
1	5.055-048.0	Frischwasser Tank	1.000	ST
2	5.055-049.0	Frischwassertank Deckel	1.000	ST
3	4.055-112.0	Ventil kpl. fuer Ersatz	1.000	ST

40 Handgriff kpl. schwarz

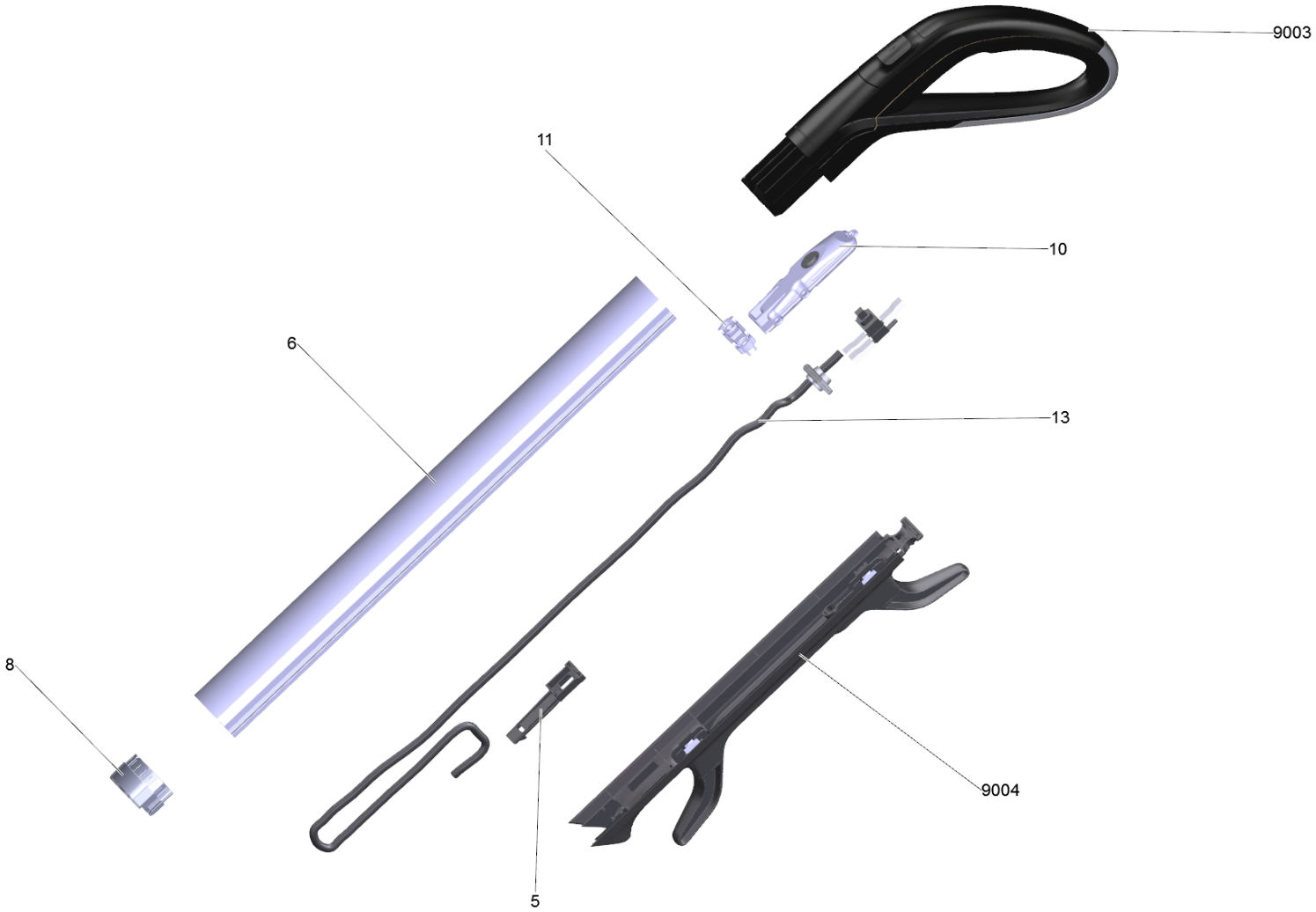

40 Handgriff kpl. schwarz

POS	Artikelnr.	Beschreibung	Anzahl	Einheit
5	5.055-239.0	Schnapphaken	1.000	ST
6	5.055-477.0	Profil Aluminium bedruckt	1.000	ST
8	5.055-251.0	Abdeckkappe unten	1.000	ST
10	5.055-256.0	Deckel Schalter	1.000	ST
11	5.055-207.0	Zugentlastung	1.000	ST
13		Kabelsatz Handgriff	1.000	ST
9003	4.055-048.0	Handgriff schwarz fuer Ersatz	1.000	ST
9004	4.055-051.0	Kabelhaken Set schwarz	1.000	ST

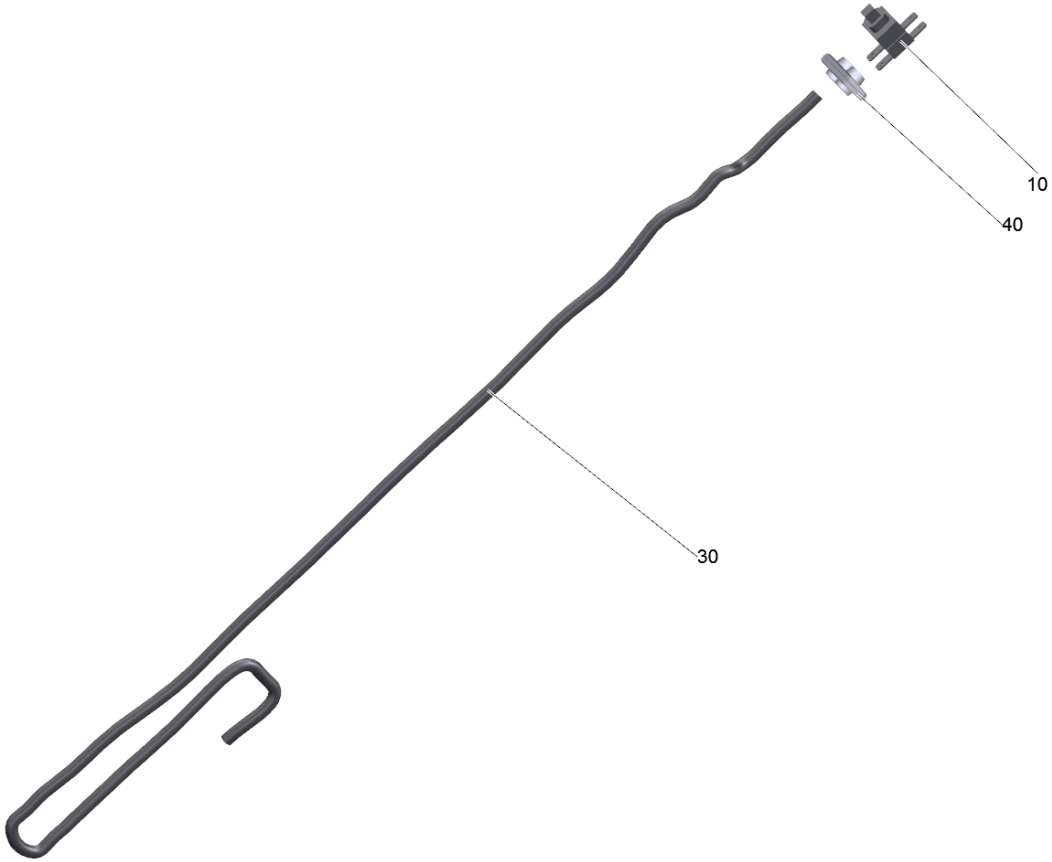
10
40
30

13 Kabelsatz Handgriff

POS	Artikelnr.	Beschreibung	Anzahl	Einheit
10	6.630-816.0	Schalter	1.000	ST
30	6.650-513.0	Kabel Handgriff FC 5 *EU	1.000	ST
40	5.055-460.0	Dichtung Kabel Handgriff	1.000	ST

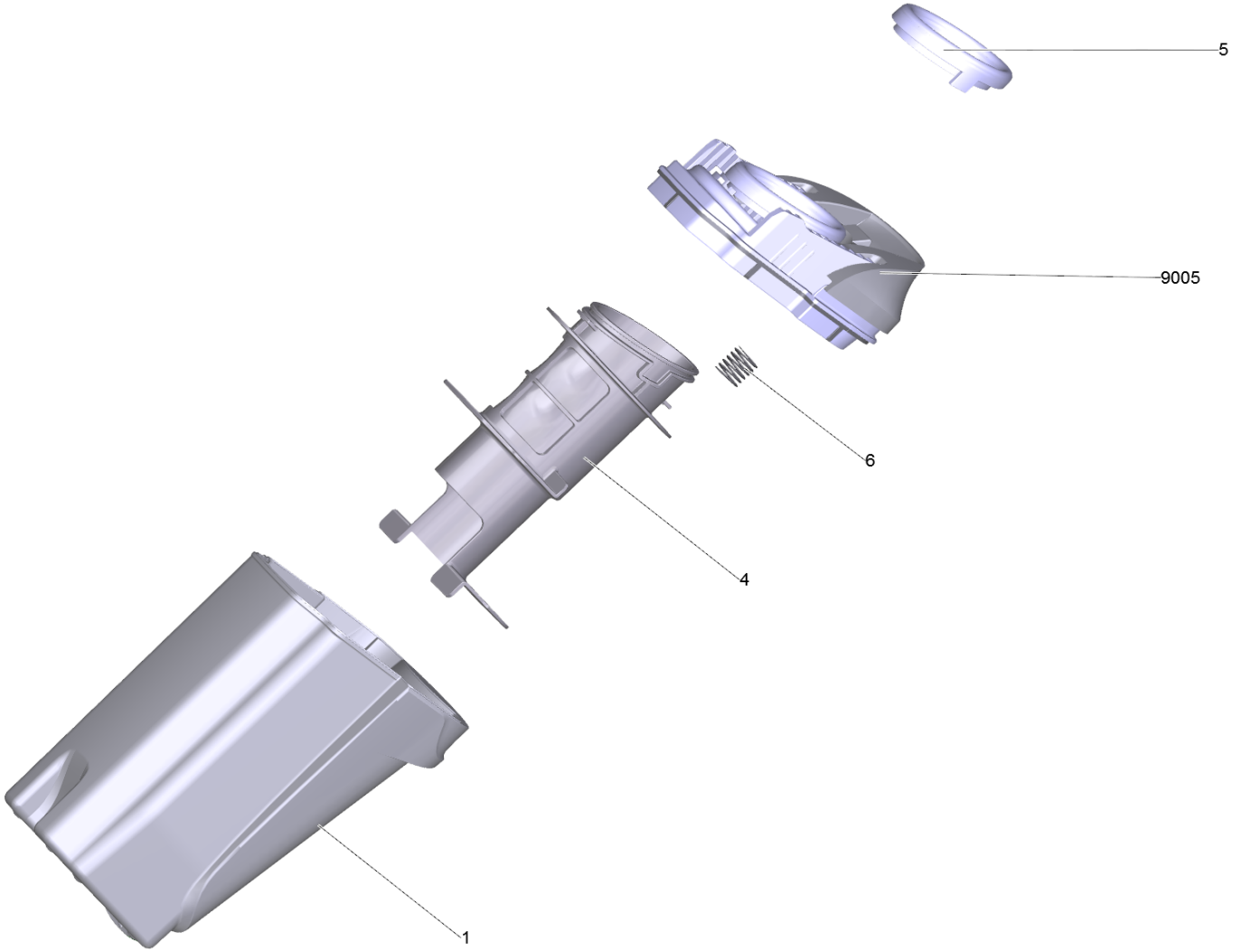
5
9005
6
4
1

60 Schmutzbehaelter kpl. (4.055-030.0)

POS	Artikelnr.	Beschreibung	Anzahl	Einheit
1	5.055-399.0	Schmutzbehaelter	1.000	ST
4	5.055-400.0	Abscheider	1.000	ST
5	5.055-046.0	Dichtung Abscheider	1.000	ST
6	5.332-207.0	Schraubenfeder	1.000	ST
9005	4.055-108.0	Schmutzbehaelter Deckel Set f.E.	1.000	ST